CALENDÁRIO - "TRAPALHANÇA" - ÉPOCA 2021/22 - 4.ª CONCENTRAÇÃO - 22/01/2022

CD 1.º MAIO - TRAQUINAS SUB-8 - FUTEBOL

EQUIPAS SÉRIE A

1 MARÍTIMO "A"
2 CAMACHA
3 VI BENFICA "B"
4 JUVENTUDE
5 1º DE MAIO
6 VI BENFICA "A"
7 BARREIRENSE
8 MARÍTIMO "B"

	JN	Campo	Hora	Equipa	RES.	Equipa	RES.
1ª JORNADA	1	5	10:00	JUVENTUDE		VI BENFICA "A"	
	2	6	10:00	VI BENFICA "B"		BARREIRENSE	
	3	7	10:00	CAMACHA		MARÍTIMO "A"	
	4	5	10:20	1º DE MAIO		MARÍTIMO "B"	
2ª JORNADA	5	6	10:20	VI BENFICA "A"		1º DE MAIO	
	6	7	10:20	BARREIRENSE		JUVENTUDE	
	7	5	10:40	MARÍTIMO "B"		CAMACHA	
	8	6	10:40	MARÍTIMO "A"		VI BENFICA "B"	
3ª JORNADA	9	7	10:40	MARÍTIMO "B"		VI BENFICA "A"	
	10	5	11:00	JUVENTUDE		MARÍTIMO "A"	
	11	6	11:00	VI BENFICA "B"		CAMACHA	
	12	7	11:00	1º DE MAIO		BARREIRENSE	
4ª JORNADA	13	5	11:20	CAMACHA		VI BENFICA "A"	
	14	6	11:20	BARREIRENSE		MARÍTIMO "B"	
	15	7	11:20	MARÍTIMO "A"		1º DE MAIO	
	16	5	11:40	VI BENFICA "B"		JUVENTUDE	

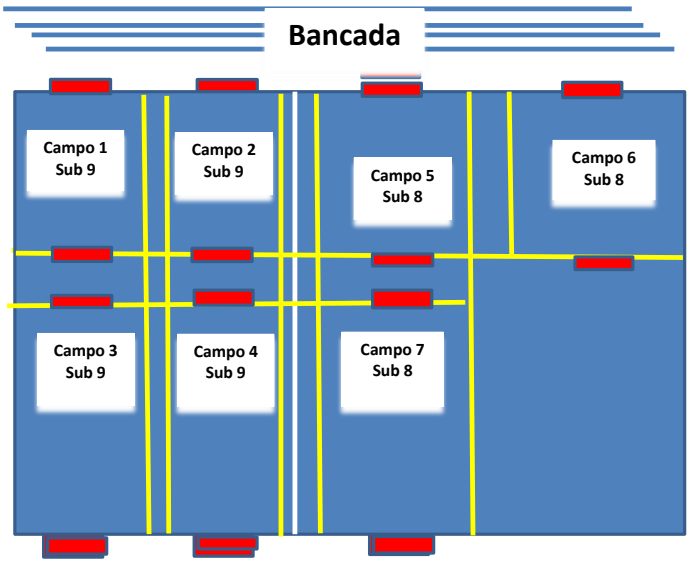

Tempo de jogo é de 15 minutos

Vertente de futebol de 5 com 4 jogadores de campo e 1 guarda redes

1º DE MAIO - CAMPO SINTÉTICO